LESNÍ TECHNIKA

JOHN DEERE

HARVESTOROVÉ HLAVICE

H742 | H752 | H270 | H290 | 745 | H754 | 758HD | H480

Efektivní a výkonné harvestorové hlavice John Deere

Výkonné harvestorové hlavice John Deere jsou dokonalým nástrojem, který i v nejtěžších těžebních podmínkách splňuje náročné požadavky lesního hospodářství. Rozsáhlá nabídka harvestorových hlavic pokrývá široké spektrum těžebních prací od probírek až po mýtní těžby.

Mezi čtyřmi harvestorovými hlavicemi se 2 válci posuvu, stejně jako mezi čtyřmi harvestorovými hlavicemi se 4 válci posuvu najdete vždy pro svůj harvestor John Deere tu správnou volbu do Vašich náročných těžebních podmínek. Harvestorové hlavice John Deere disponují všemi technickými parametry, které jsou nezbytné pro progresivní těžbu dřeva.

Harvestorové hlavice John Deere jsou již téměř 30 let nositeli technologického vývoje tohoto oboru v lesnictví. Odborné znalosti a zkušenosti, na kterých je založena mezinárodní servisní síť pro zákazníky John Deere, jsou garancí výkonnosti, spolehlivosti a nízkých provozních nákladů našich harvestorových hlavic.

John Deere nabízí pro veškerou lesní techniku a těžené porosty výkonné harvestorové hlavice s dlouhou životností.

Vyvinuto pro zpracování stromů s velkou hmotnatostí.

Výkon a produktivita.

Nízké náklady na pohonné hmoty.

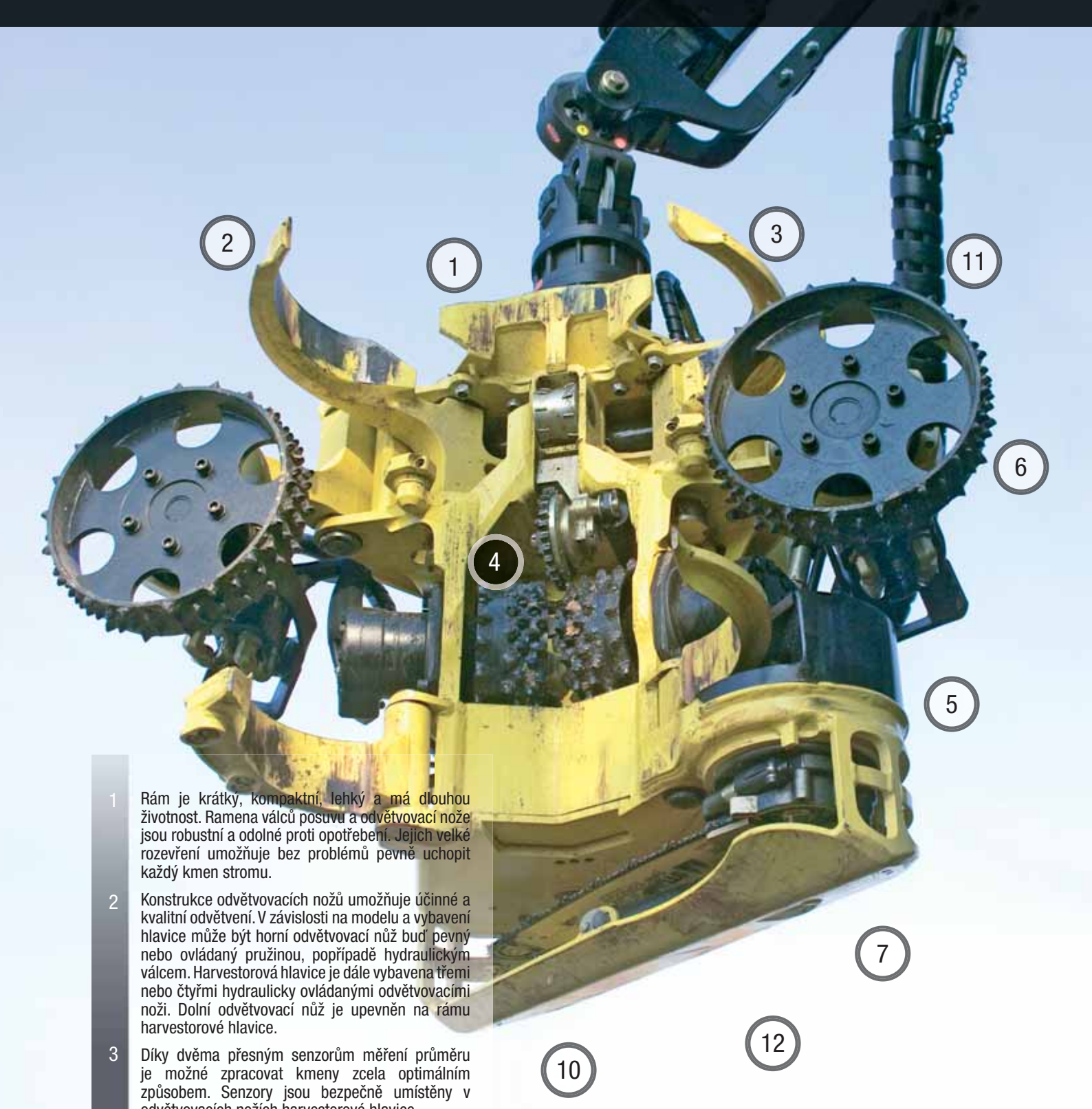

1 Rám je krátký, kompaktní, lehký a má dlouhou životnost. Ramena válců posuvu a odvětvovací nože jsou robustní a odolné proti opotřebení. Jejich velké rozevření umožňuje bez problémů pevně uchopit každý kmen stromu.

2 Konstrukce odvětvovacích nožů umožňuje účinné a kvalitní odvětvení. V závislosti na modelu a vybavení hlavice může být horní odvětvovací nůž buď pevný nebo ovládaný pružinou, popřípadě hydraulickým válcem. Harvestorová hlavice je dále vybavena třemi nebo čtyřmi hydraulicky ovládanými odvětvovacími noži. Dolní odvětvovací nůž je upevněn na rámu harvestorové hlavice.

3 Díky dvěma přesným senzorům měření průměru je možné zpracovat kmeny zcela optimálním způsobem. Senzory jsou bezpečně umístěny v odvětvovacích nožích harvestorové hlavice.

4 Mechanismus měření délky pracuje s nejvyšší přesností. Měřící kolečko je přitlačováno ke kmenu buď hydraulicky nebo pružinou. Měřící kolečka jsou k dispozici v různých provedeních.

5 Krátká konstrukční výška rámu umožňuje harvestorové hlavici při odvětvování přesně kopírovat křivku kmene.

6 Tření mezi rámem harvestorové hlavice a kmenem je zcela minimální. Mechanismus posuvu se čtyřmi válci pracuje spolehlivě a umožňuje zpracovat také stromy s křivým kmenem. Válce posuvu pracují již na začátku pracovní operace s plným výkonem bez jakékoliv prodlevy. Harvestorové hlavice jsou vybaveny dvěma pohyblivými a dvěma pevnými válci posuvu v rámu.

Kvalita výkon, snadná údržba – vysoká technická připravenost.

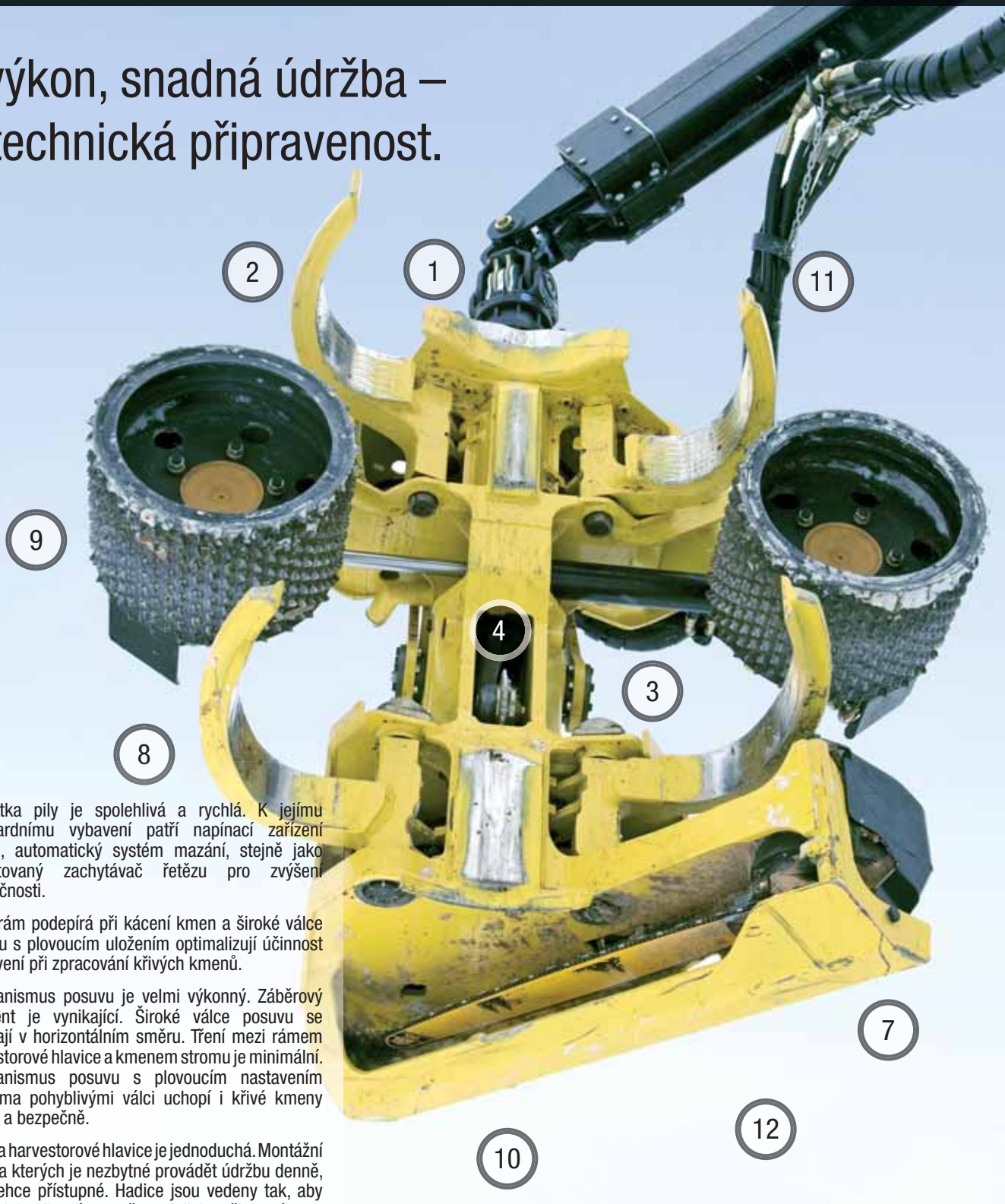

7 Jednotka pily je spolehlivá a rychlá. K jejímu standardnímu vybavení patří napínací zařízení řetězu, automatický systém mazání, stejně jako patentovaný zachytávač řetězu pro zvýšení bezpečnosti.

8 Delší rám podepírá při kácení kmen a široké válce posuvu s plovoucím uložením optimalizují účinnost odvětvení při zpracování křivých kmenů.

9 Mechanismus posuvu je velmi výkonný. Záběrový moment je vynikající. Široké válce posuvu se otevírají v horizontálním směru. Tření mezi rámem harvestorové hlavice a kmenem stromu je minimální. Mechanismus posuvu s plovoucím nastavením a dvěma pohyblivými válci uchopí i křivé kmeny pevně a bezpečně.

10 Údržba harvestorové hlavice je jednoduchá. Montážní díly, na kterých je nezbytné provádět údržbu denně, jsou lehce přístupné. Hadice jsou vedeny tak, aby byla minimalizována možnost jejich poškození.

11 Hydraulický ventil byl navržen speciálně pro užití v harvestorových hlavicích. Proporcionální nastavení umožňuje naprosto přesnou regulaci. Síla tlaku je vysoká a ztráta výkonu minimální. Ventil je proti poškození dobře chráněn, přesto je ve svém pouzdře lehce přístupný.

12 K dispozici je široká paleta příslušenství.

Silný posuv

Harvestorové hlavice John Deere jsou vybaveny výkonnými motory posuvu dimenzovanými na značné hydraulické tlaky. Vysoký záběrový moment zaručuje plný výkon mechanismu posuvu již na začátku pracovní operace. Jak u systému posuvu se dvěma, tak u systému posuvu se čtyřmi válci je tření mezi rámem harvestorové hlavice a kmenem zcela minimální. Ramena válců posuvu jsou konstruována tak, aby odolávala trvale vysokému zatížení. Různé varianty motorů a válců posuvu pro různorodé typy těžených porostů jsou k dispozici jako volitelné vybavení.

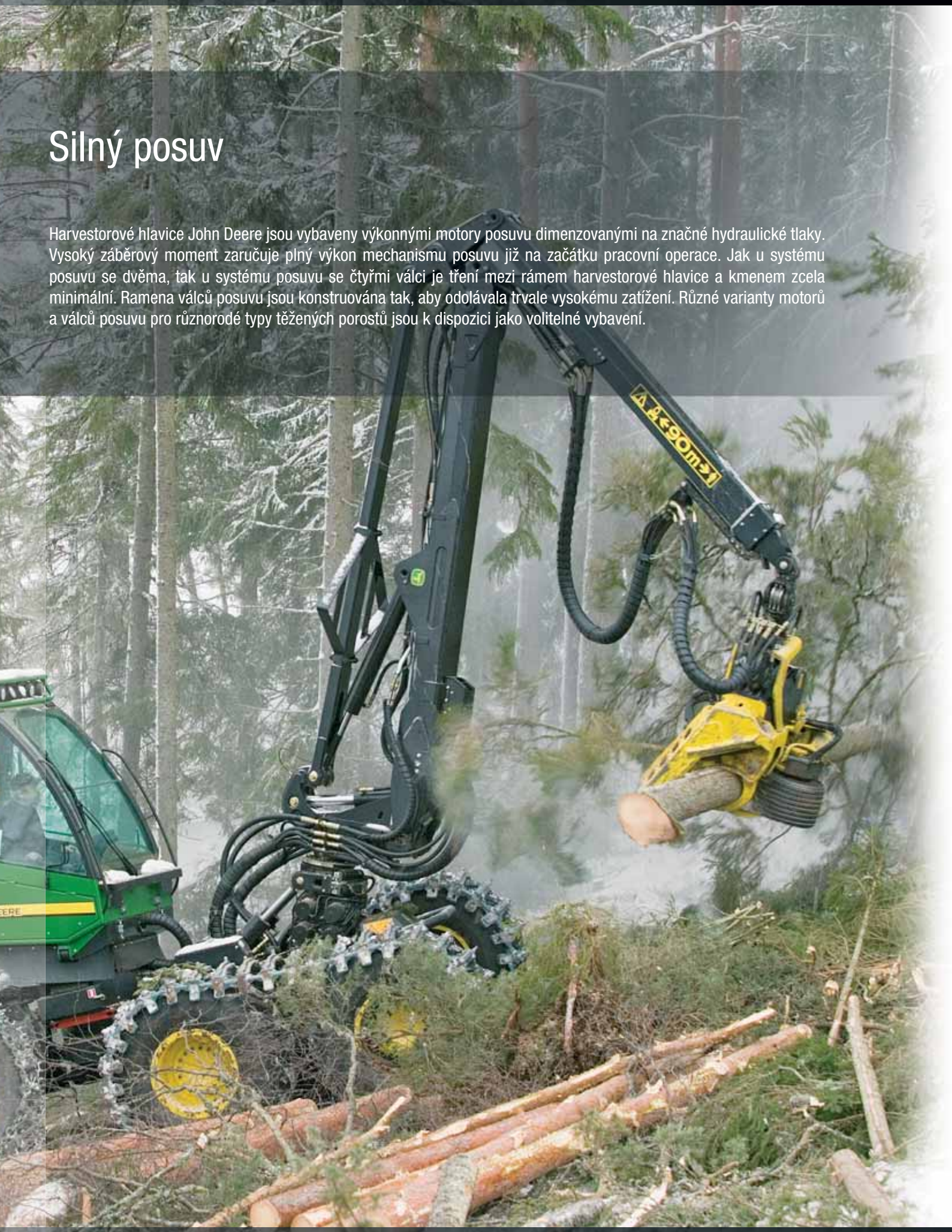

Účinné a bezchybné odvětvení

Kmeny jsou dokonale odvětveny díky odvětvovacím nožům harvestorových hlavic John Deere, které se přizpůsobí každé tloušťce kmene. K bezchybnému odvětvení přispívají rovněž proporcionální řízení přizpůsobující se průměru kmene a oddělený blok ventilů dolních nožů. Široké rozevření harvestorové hlavice usnadňuje uchopení kmene. Zařízení pro zpracování více kmenů umožňuje v probírkových porostech v rámci jedné pracovní operace zpracovat více kmenů najednou.

- Ventil vyvinutý speciálně pro užití v harvestorových hlavicích.
- Efektivní posuv a vysoká kvalita odvětvení.
- Výkon a produktivita.
- Motory různých výkonů a množství typů válců posuvu pro různorodé užití.

Rychlé krácení zaručuje kvalitu

Spolehlivá a rychlá jednotka pily umožňuje docílit vysoké kvality řezu při krácení. Pomocí řídícího systému Timbermatic 300 je možné regulovat sílu řezání prostřednictvím volby rozdílných provozních tlaků pro kmeny s větším či menším průměrem. Zařízení pro napínání řetězů, automatický systém mazání a patentovaný zachytávač řetězu pro zvýšení bezpečnosti patří ke standardnímu vybavení. Systémy ošetření pařezů a barevného značení, stejně jako progresivní systém řízení řezání FlashCut, který zvyšuje účinnost řezání a minimalizuje vznik trhlin, je možné získat v rámci volitelného vybavení harvestorové hlavice.
Dokonalé systémy kontroly a řízení řezání zvyšují životnost řetězu pily a motoru.

- Timbermatic 300 je lehce ovladatelný měřící, řídící a komunikační systém pro harvestory John Deere.
- Intuitivní uživatelsky příjemné ovládání.
- Jednoduché řízení posuvu a krácení.
- Vysoký výkon a produktivita harvestorové hlavice.

Přesné měření délky a průměru

Funkce harvestorové hlavice je možné přesně řídit díky optimalizovaným proporcionálním nastavením hydraulického ventilu. Ventil zajišťuje vysokou sílu tlaku a jeho minimální ztrátu. Je dobře chráněn, přesto je ve svém pouzdru lehce přístupný. Pomocí systému Timbermatic 300 je možné přímo z kabiny lehce nastavit harvestorovou hlavici na určitý druh dřeviny a typ porostu. Nastavení také zahrnují funkce pily, polohování kmene ve válcích, pozici odvětvovacích nožů na základě průměru odvětvovaného kmene, stejně jako množství možností nastavení řízení posuvu a krácení.

Kmen je zpracován optimálním způsobem díky informacím ze dvou přesných senzorů průměru umístěných v odvětvovacích nožích a instrukcím z měřícího kolečka délky umístěného uprostřed rámu harvestorové hlavice. Senzory jsou proti poškození velmi dobře chráněny.

Objemové měření může být v případě potřeby přesně kalibrováno uživatelsky příjemnou elektronickou průměrkou.

Technická data

4 válce posuvu

KÁCENÍ / KRÁCENÍ	**745**	**H754**	**758HD**	**H480**
Motor pily	19 cm^3	19 cm^3	19 cm^3	19 cm^3
Délka lišty	640-750 mm	640-750 mm	750-825 mm	750-825 mm
Průměr úřezu	550-620 mm	550-620 mm	650-710 mm	650-710 mm
Typ řetězu	0,404”	0,404”	0,404”	0,404”
Rychlost řetězu	40 m/s	40 m/s	40 m/s	40 m/s
Objem nádrže oleje	7 l	6 l	12 l	12 l
Volby pily				
Řezací jednotka OM	ano	ano	ano	ano
SuperCut	ano	ano	ano	ano
FlashCut	ne	ano	ano	ano
ODVĚTVENÍ				
Odvětvovací nože				
Rám, horní nůž	1 pevný	1 pevný	1 pevný/hydraulický	1 pevný/hydraulický
Nad válci posuvu	2 pohyblivé	2 pohyblivé	2 pohyblivé	2 pohyblivé
Pod válci posuvu	1 pohyblivý	2 pohyblivé	2 pohyblivé	2 pohyblivé
Rám, dolní nůž	1 pevný	1 pevný/ovádaný pružinou	1 pevný	1 pevný
MĚŘENÍ				
Délka	Měřící kolečko s hroty nebo žebrováním, pružinový nebo hydraulický přítlak.			
Průměr	Horními odvětvovacími noži.			
PŘÍSLUŠENSTVÍ				
Barevné značení				
2 barvy, tryska/odvětvovací nůž	ano	ano	ano	ano
2 barvy, lišta pily	ano	ano	ano	ano
3 barvy, lišta pily	ano	ano	ne	ano
Ošetření pařezů	Ve skříni pily přes lištu pily nebo trysku.			
Zařízení pro zpracování více kmenů	ano	ano	ano	ne
Další příslušenství	Informace o dalším příslušenství obdržíte u svého prodejce.			
ROZMĚRY* [mm]				
A Výška bez rotátoru	980	1130	1330	1330
B Šířka s otevřenými válci posuvu	1280	1360	1650	1650
C Otevření, válce posuvu	560	560	680	680
D Otevření, horní odvětvovací nože	560	560	680	680
E Otevření, dolní odvětvovací nože	580	580	710	730
HMOTNOST bez rotátoru, od	780 kg	820 kg	1140 kg	1200 kg

VOLBY PRO JEDNOTKU POSUVU

VOLBY MOTORU POSUVU				
Pevný motor posuvu	250/315/400 cm^3	250/315/400 cm^3	400/500/500 cm^3	400/500/500 cm^3
Pohyblivý motor posuvu	400/500/630 cm^3	400/500/630 cm^3	630/780/800 cm^3	630/780/800 cm^3
Síla posuvu	15,8/19,7/24,9 kN	17,7/22,1/27,8 kN	23,7/30,2/30,2 kN	23,7/30,2/30,2 kN
Max. rychlost	4,5-6,0 m/s	4,5-6,0 m/s	4,5-6,0 m/s	4,5-6,0 m/s
VÁLCE POSUVU, PEVNÉ	Kovové válce s hroty, s žebrováním nebo s V-profilem.			
VÁLCE POSUVU, POHYBLIVÉ	Mense přítlačné hroty, Moipu, kovové válce s hroty nebo s V-profilem, zařízení pro zpracování více kmenů.			
ZAŘÍZENÍ PRO ODKORNĚNÍ EUKALYPTU	ano	ano	ano	ano

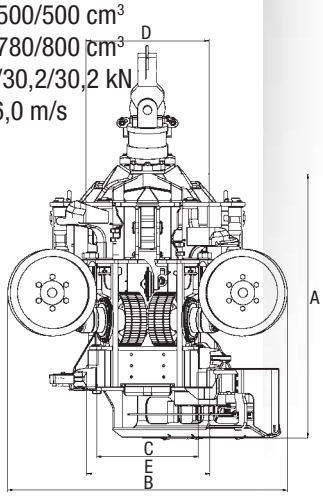

Změny vyhrazeny. Všechny názvy známek uvedené v tomto letáku jsou registrované ochranné známky společnosti John Deere Forestry Oy.

Technická data

2 válce posuvu

KÁCENÍ / KRÁCENÍ	H742	H752	H270H290	
Motor pily	19 cm³	19 cm³	19 cm³	19 cm³
Délka lišty	590 mm	750 mm	825 mm	900 mm
Průměr úřezu	470 mm	570 mm	650 mm	750 mm
Typ řetězu	0,404”	0,404”	0,404”	0,404”
Rychlost řetězu	40 m/s	40 m/s	40 m/s	40 m/s
Objem nádrže oleje	4 l4 l	5 l5 l		
Volby pily				
SuperCut	ano	ano	ano	ano
FlashCut	ne	ano	ano	ano
ODVĚTVENÍ				
Odvětvovací nože				
Rám, horní nůž	1 pevný	1 pevný	1 ovládaný pružinou	1 pevný
Nad válci posuvu	2 pohyblivé	2 pohyblivé	2 pohyblivé	2 pohyblivé
Pod válci posuvu	1 pohyblivý	2 pohyblivé	2 pohyblivé	2 pohyblivé
Rám, dolní nůž	1 pevný	1 pevný	1 pevný	1 pevný
MĚŘENÍ				
Délka	Měřící kolečko s hroty, hydraulický přítlak.			
Průměr	Horními odvětvovacími noži.	Dolními odvětvovacími noži.	Dolními odvětvovacími noži.	Dolními odvětvovacími noži.
PŘÍSLUŠENSTVÍ				
Barevné značení				
2 barvy, lišta pily	ano	ano	ano	ano
3 barvy, lišta pily	ano	ano	ne	ne
Ošetření pařezů	Přes lištu pily.	Přes lištu pily.	Přes lištu pily nebo trysku.	Přes lištu pily nebo trysku.
Další příslušenství	Informace o dalším příslušenství obdržíte u svého prodejce.			
ROZMĚRY* [mm]				
A Výška bez rotátoru	1320	1500	1585	1970
B Šířka s otevřenými válci posuvu	1270	1410	1660	1900
C Otevření, válce posuvu	440	500	1660	760
D Otevření, horní odvětvovací nože	465	490	740	800
E Otevření, dolní odvětvovací nože	540	570	670	870
HMOTNOST bez rotátoru, od	700 kg	930 kg	1310 kg	1850 kg

VOLBY PRO JEDNOTKU POSUVU

VOLBY MOTORU POSUVU				
Pohyblivý motor posuvu	332/398 cm³	514/560/625 cm³	780/857/934 cm³	1259/944 nebo 1404/1050 cm³
Síla posuvu	17,7/21,3 kN	25,1/27,3/30,5 kN	28,3/31,1/33,9 kN	37,3/28,1 nebo 41,6/31,2 kN
Max. rychlost	4,5-6,0 m/s	4,5-6,0 m/s	4,5-6,0 m/s	4,5-6,0 m/s
VÁLCE POSUVU, POHYBLIVÉ	Mense přítlačné hroty, Moipu, kovové válce s hroty, Tireco válce s řetězy.			
ZAŘÍZENÍ PRO ODKORNĚNÍ EUKALYPTU	ne	ne	ano (H270E)	ne

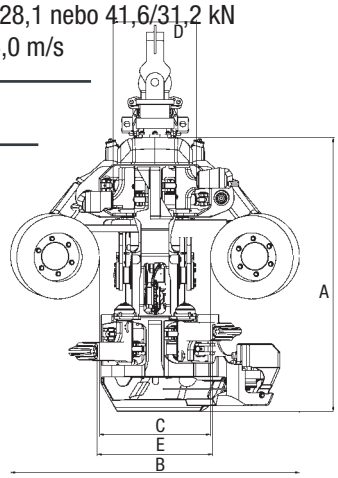

* Upozornění! Rozměry jsou jmenovité hodnoty a mohou se od udaných hodnot lišit v rámci výrobní tolerance.

John Deere je předním světovým výrobcem na trhu se speciální lesní technikou. Ať už kmenová nebo sortimentní metoda – vždy nabízíme optimální řešení pro veškeré těžební úkoly. Také ve Vaší blízkosti je Vám k dispozici jeden z našich početných smluvních partnerů po celém světě.

JOHN DEERE

Nothing Runs Like A Deere

Merimex s.r.o.
Dolní Jadruž 55
348 15 Planá u Mariánských Lázní
Czech Republic
Tel +420 374 732 611, Fax +420 374 732 612