Timberjack 1270B Harvester

TECHNISCHE DATEN

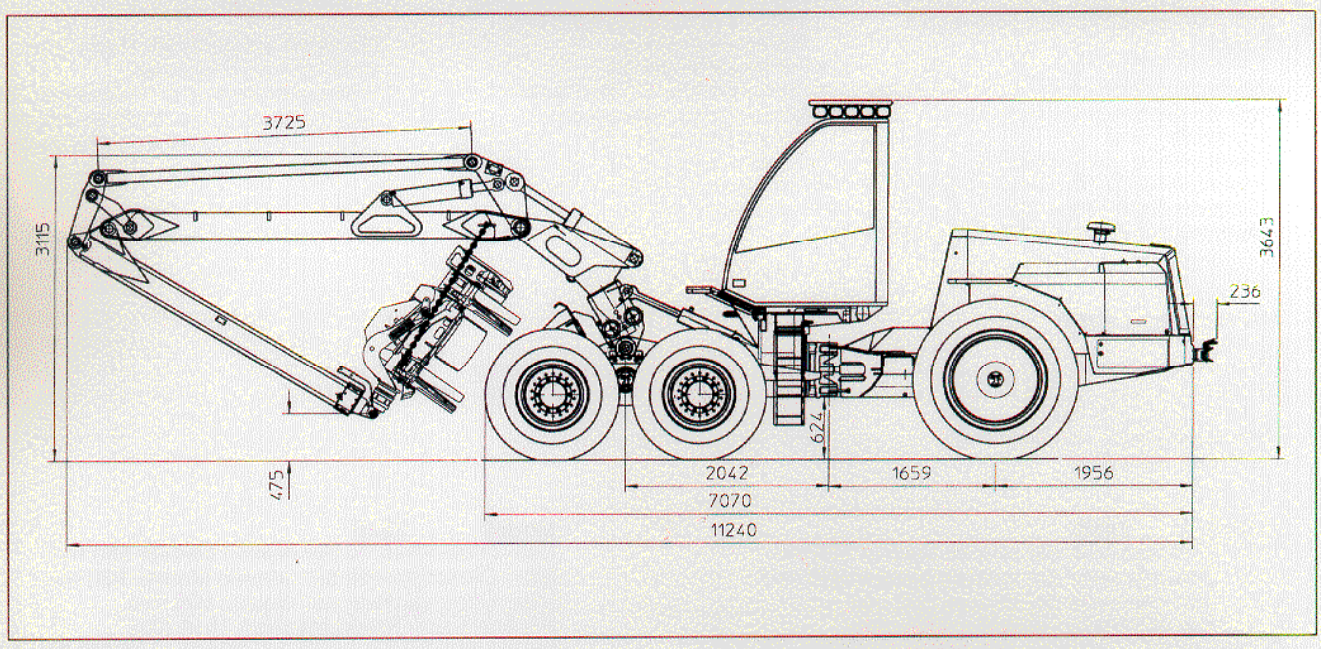

Abmessungen, Gewicht
Länge, Fahrgestell 7070 mm
Breite mit 600er Reifen 2680 oder 2860 mm
Breite mit 700er Reifen 2860 mm
Höhe 3650 mm
Bodenfreiheit 624 mm
Gewicht je nach Ausstattung, mindestens 15.900 kg

Motor
Perkins 1306-8T1 turbogeladener Sechszylinder-Dieselmotor
Verdrängung 7,6 l
Höchstleistung 152 kW/1800 U/min
Max. Drehmoment 847 Nm/ 1600 U/min
Kraftstofftank 465 l

Kraftübertragung
Hydrostatisch-mechanische Kraftübertragung. Zweigang-Getriebe
Fahrgeschwindigkeit 0-25 km/h
Max. Zugkraft 148 kN

Achsen
Bogieachsen mit Portal-Bogiegehäuse. Kraftübertragung durch Getriebe im Bogiegehäuse. Hydraulisch betriebene mechanische Ausgleichssperren vorne und hinten.

Hydraulik
Lastfühlendes Hydrauliksystem mit Dauerdruck
Pumpenleistung 250l / 1800 U/min
Betriebsdruck 24 Mpa

Timberjack TMC-System
(Total Machine Control)
Steuert den Motor, die Kraftübertragung und den Kran. Fahrerspezifische Parameter für sieben Fahrer und zwei fabrikfertige Einstellungen.

Elektrik
Spannung 24 V, Batterien 2 x 135 Ah
Lichtmaschine 28 V, 140 A
Arbeitsbeleuchtung: 16 Lampen (2 x 70 W) Doppelleistung
Mehr als 30 Lux im Arbeitsbereich

Lenkung
Knickrahmenlenkung mit zwei Hydrozylindern.
Proportionale Lenkung mit elektronischen Hebeln und/oder Orbitrollenkung

Bremsen
Betriebs- und Fahrbremsen hydraulisch betätigte Mehrscheibenbremsen im Ölbad. Federbetätigte Feststell- und Notbremse vorne und hinten zwischen Differential und Rad.

Reifen
Vorne 600 x 26,5
Hinten 600 x 34
Wahlweise vorne 700 x 26,5 oder 800 x 26,5
Wahlweise hinten 700 x 34 oder 800 x 34

Kabine
Die geräumige, helle, bequeme Kabine bietet eine ausgezeichnete Rundumsicht. Effiziente Heizung und Klimaanlage. Sicherheitsgetestet nach ISO-Norm (ROPS, FOPS, OPS und BC). Niedriger Geräuschpegel laut ISO-Norm. Radio/Kassettenrecorder. Anschluß für Mobiltelefon. Getönte Scheiben aus Polycarbonat.

Kran
Parallel geführter Gelenkarmkran L200
Längste Reichweite mit Aggregat
8,6 m und 10,3 m
Bruttohubmoment 168 kNm
Brutto-Schwenkdrehmoment 43,6 kNm
Schwenkwinkel 195 Grad
Neigungswinkel - 15 + 30 Grad

Meßsystem

Meß- und Steuersystem Timberjack 3000:

- Einfach zu bedienen, große Anzeige mit deutlichen graphischen Symbolen und Text
- Weitgehend automatisierte Harvesteraggregat-Steuerung mit Sägeschwertsteuerung, automatischer Druckregulierung der Entastungsmesser und automatischer Aggregattiltfunktion
- Modularer CAN-Bus verringert die Anzahl der Kabel, wodurch die Präzision und Zuverlässigkeit erhöht wird
- Kompaktes, ergonomisches Design der Knöpfe und Hebel
- Einfache Kalibrierung der Meßlängen und -durchmesser
- Drucker für Produktionsberichte, Maschineneinstellungen und Stammdiagramme
- Fehlersuchfunktion
- Speicherkarte für die Datenübertragung, einschließlich Produktionsdaten und Maschineneinstellungen (PCM CIA-Karte)
- Umfassender Kundendienst und Fahrerausbildung

Verschiedene Alternativen für Software-Programme

- Steuerung für Farbkennzeichnung und Stumpfbehandlung
- Preis- und Prioritätslistenoptimierung
- Betriebs- und Wartungsbeobachtungsprogramm
- elektronische Durchmesserkontrolle möglich
- vielseitige Datenübertragungsmöglichkeiten

Die oben aufgeführten Funktionen sind Teil verschiedener Softwareprogramme. Timberjack 3000 kann je nach Wunsch mit einzelnen oder mit allen Funktionen ausgerüstet werden.

Harvesteraggregate

Das mittelgroße Harvesteraggregat Timberjack 746C wurde für das Durchforsten und den Verjüngungshieb von kleineren Stämmen entwickelt.

Das kompakte Harvesteraggregat Timberjack 762B wurde für späte Durchforstungen und für Verjüngungshiebe entwickelt.

Modell 746C
Max. Öffnungsweite der oberen Messer 450 mm
Max. Öffnungsweite der unteren Messer 500 mm
Max. Öffnungsweite der Walzen 500 mm
Breite bei geöffneten Messern 1380 mm
Entastungsdurchmesser von Spitze zu Spitze 390 mm
Max. Fälldurchmesser 500 mm

Gewicht mit Rotator und Verbindung 940 kg
Vorschubkraft (Motor 500/630 cm3) 20,9/26,3 kN
Kettengeschwindigkeit 40 m/s
Empfohlene Pumpenleistung 180-260 l/min.
Betriebsdruck max. 25 MPa
Schwertlänge 640 mm

Modell 762B
Max. Öffnungsweite der oberen Messer 550 mm
Max. Öffnungsweite der unteren Messer 630 mm
Max. Öffnungsweite der Walzen 606 mm
Breite bei geöffneten Messern 1818 mm
Entastungsdurchmesser von Spitze zu Spitze 430 mm
Max. Fälldurchmesser 600 mm

Gewicht mit Rotator und Verbindung 1270 kg
Vorschubkraft (Motor 630/800 cm3) 18,9/24 kN
Kettengeschwindigkeit 40 m/s
Empfohlene Pumpenleistung 180-260 l/min.
Betriebsdruck max. 25 MPa
Schwertlänge 640/750 mm

Recht auf Änderungen vorbehalten.

Timberjack Europe
Postfach 474, FIN-33101 Tampere, Finnland
Tel.: +358-20480162, Fax: +358-20480163

Timberjack

Gruppe Timberjack • Mitglied des Rauma-Konzerns